MÜPRO

Amortiguador insonorizado

galvanizado

Aplicación

- Insonorización de tuberías y conductos de ventilación
- Insonorización de estructuras tipo columpio

Sus ventajas

- Instalación sencilla y rápida gracias a la arandela preinstalada en su interior
- Ojal protector para evitar el contacto entre el tornillo o la varilla roscada y el objeto montado





Datos

Resistencia a la temperatura	-30 °C hasta +60 °C

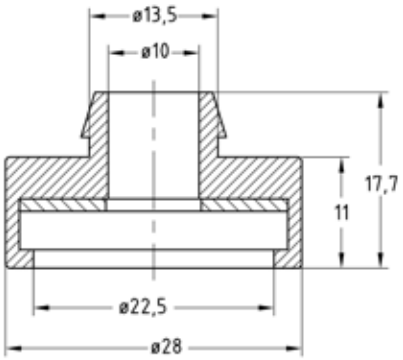

Rosca de conexión	N° artículo	Unidades por caja	Tipo de embalaje
M8/M10	**175723**	100	Unidad

© MÜPRO