# MPC-Apoyo articulado VARIO

**galvanizado**

## Aplicación

- Ideal para instalación de tuberías en superficies inclinadas, conductos y ejes circulares

## Sus ventajas

- Ángulo flexible que se ajusta durante el montaje
- Viene pre-instalado con doble tuerca soporte (Fijación rápida y sencilla)
- Utilizando el carril MPC 38/40 se puede encajar en diferentes posiciones

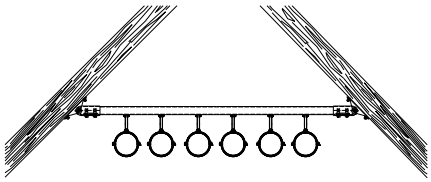

Instalación de un soporte de tuberías en superficies inclinadas

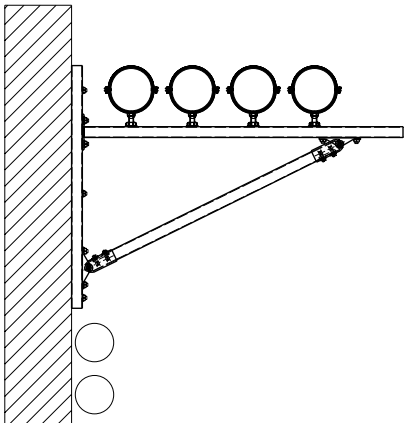

Instalación de un soporte de carril con refuerzo en diagonal

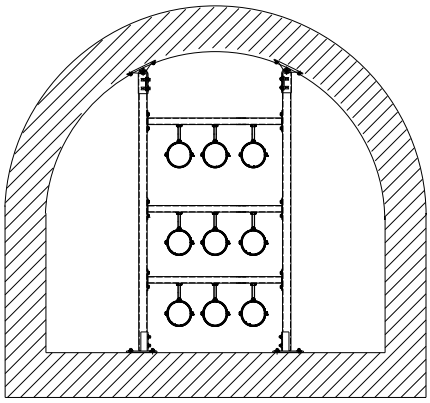

Instalación de una estructura de soporte en bóvedas o una superficie semicircular

El sistema contiene:
1 Apoyo articulado VARIO,
1 Tuerca soporte doble,
2 Tornillos hexagonales M10,
2 Arandelas de fijación

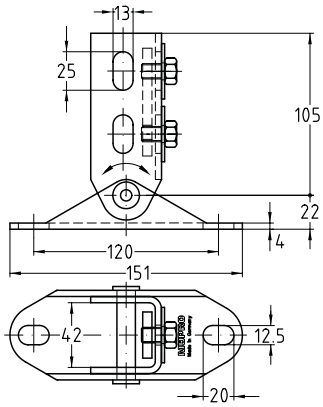


| Para perfil | Angulo mínimo [°] | **N° artículo** | Unidades por caja | Tipo de embalaje |
|---|---|---|---|---|
| 38/24-40/120 | 20 | **129660** | 1 | Unidad |

05/2023