MÜPRO

MPR-Tuercas con pletina soporte tipo S+

galvanizadas

Aplicación

- Para la unión rápida y segura de abrazaderas y accesorios de montaje en carriles de instalación MPR
- Campo de aplicación: en interiores

Sus ventajas

- Introducir simplemente con un movimiento giratorio en la ranura del carril - y listo
- Fijación segura después de introducir y girar
- Seguro - acabado dentado para una unión segura con los carriles de instalación MPR
- No deslizamiento incluso en las ranuras de carril verticales

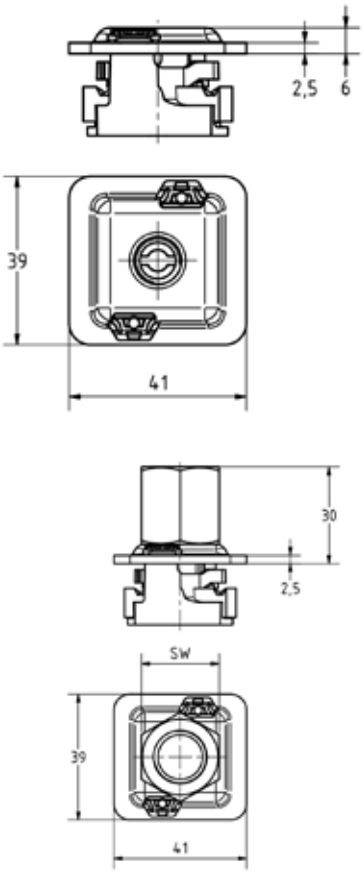

Ejecución M8, M10, M12

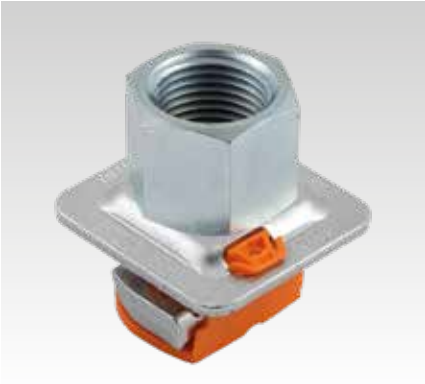

Ejecución M16 + R½"

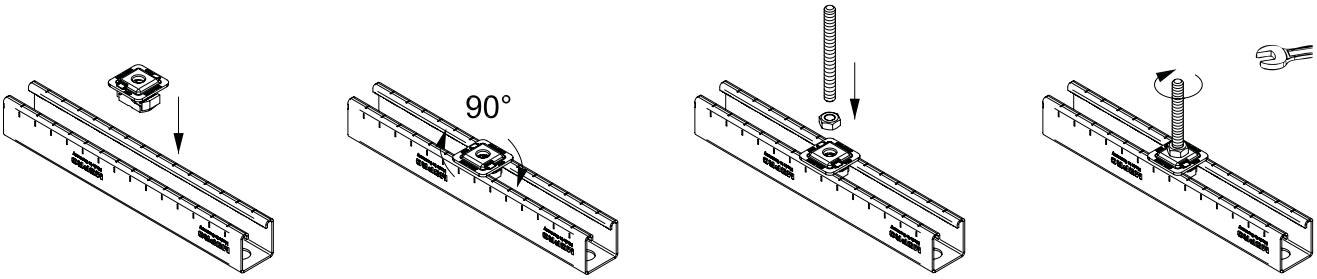

Datos

protección contra el fuego M8–M12

Espesor del material carril de instalación [mm]	Carga máx. Recomendada tracción Fz [N]					Par de apriete [Nm]				
	M8	M10	M12	M16	R½"	M8	M10	M12	M16	R½"
1,5	3.100	3.100	3.100	-	-	9	17	29	-	-
2,0	4.500	4.500	4.500	4.500	4.500				29	29
2,5		5.000	5.000	5.000	5.000					

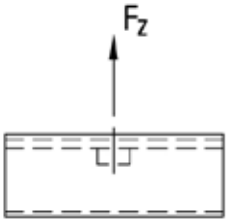

Para perfil	Rosca de conexión	Ancho de clave [mm]	**N° artículo**	Unidades por caja	Tipo de embalaje
41/21/1,5, 41/21/2,0, 41/41/2,0, 41/41/2,5, 41/62/2,5, 41/42/2,0, 41/82/2,0, 41/82/2,5, 41/124/2,5	M8	-	**165680**	50	Unidad
	M10		**165679**		
	M12		**165678**		
41/21/2,0, 41/41/2,0, 41/41/2,5, 41/62/2,5, 41/42/2,0, 41/82/2,0, 41/82/2,5, 41/124/2,5	M16	22	**165677**		
	R½"	27	**165676**		

02/2025