Brazos articulados

Acero inox

Aplicación

- Soporte articulado para suspensiones y anclajes, por ej. para aplicaciones de puntos fijos o fijaciones en sistemas de drenaje

Sus ventajas

- Posibilita una amplia gama de posiciones de montaje gracias a sus diferentes opciones giratorias
- Otros materiales/superficies bajo petición

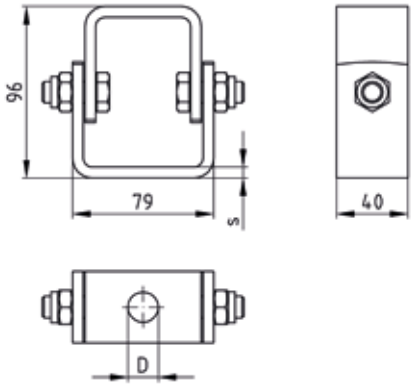

Datos

Tamaño	Carga de tracción en ángulo 0° [N]	Carga de tracción en ángulo 45° [N]	Ángulo de giro máx. recomendado
		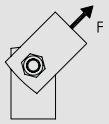	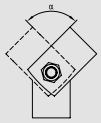
40 x 6 LG 13	8.000	5000 N	90°
40 x 6 LG 17		5.000 N	

Tamaño	Para rosca	Diámetro D [mm]	Espesor s [mm]	Material	**N° artículo**	Unidades por caja	Tipo de embalaje
40 x 6 LG 13	M12	13	6	V4A	**139140**	1	Unidad
40 x 6 LG 17	M16	17			**130702**		

Material bajo pedido, consultar precio y plazo de entrega.

02/2025