MÜPRO

Soporte flexible a suelo

Aplicación

- Instalación de tuberías, dispositivos externos de aire acondicionado, bombas de calor, etc. en el suelo o en cubiertas planas

Sus ventajas

- Instalación rápida in situ
- Instalación sin perforaciones. Evitan daños en la superficie del techo
- Varios tamaños dependiendo de la aplicación y el caso de carga
- El perfil de aluminio integrado garantiza un uso sencillo en áreas al aire libre. Las ranuras de drenaje permiten que el agua pase por debajo del pie.
- Desinstalación en cualquier momento

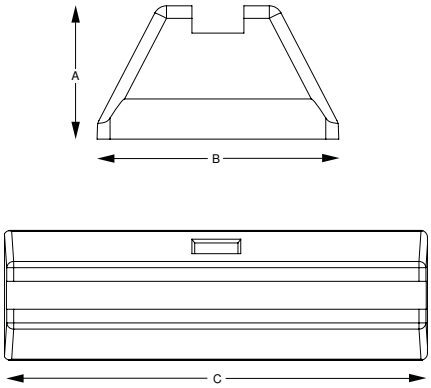

Datos

Longitud [mm]	Material	Resistencia a la temperatura	Carga máx. recomendada por pieza [1] [N]
250	Caucho de butadieno de estireno reciclado resistente a los rayos UV	-35 °C hasta +80 °C	1.600
400			2.400
600			4.500
1.000			6.450

Longitud [mm]	Medidas [mm] A	B	C	Peso [kg]	N° artículo	Unidades por caja	Tipo de embalaje
250	100	185	250	2,322	**172844**	1	Unidad
400			400	3,88	**172845**		
600			600	5,9	**171972**		
1.000			1.000	10,2	**172053**		

[1] Es preciso tener en cuenta las cargas de nieve y viento.

Las consolas se suministran sin material de fijación.

MPR-Tornillos soporte

Recomendamos los siguientes tornillos de cabeza de martillo MPR para montar soportes flexibles a suelo:

Rosca de conexión	Longitud [mm]	N° artículo galvanizado	zinc en láminas	V4A
M10	35	**151062**	**154198**	**154418**
	40	**151063**	**154199**	
	55	**151064**	**154200**	
	60	**151065**	**154201**	
	80	**151066**	**154202**	
	100	**151067**	**154203**	
M12	40	**151069**	**154204**	**154424**
	55	**151070**	**154205**	
	60		**154206**	
	80		**154207**	
	100		**154208**	